Technisches Datenblatt
ARTIKEL #
MODELL #

NAME #

SIS #

AIA #

Geschirrspülen
Standard Gläserspülmaschinen
Doppelwandig - S



402201 (ESI) Gläserspüler (klein), mit Doppelwandig, eingebautem Klarspülmittel-Dosierer, 1 Zyklus, 30K/Std

Kurzbeschreibung

Artikel Nr.

Electrolux Professional green&clean Gläserspülmaschine mit Heißwasserspülung und einer Korbgröße von 400x400mm. Die elektrischen Eigenschaften sind 230 Volt einphasiger 50Hz. mit einem Waschzyklus von 120 Sekunden. Die Waschleistung wird durch eine leistungsstarke Waschpumpe, drehbare Waschsprüharme von unten und oben gewährleistet. Nachspültemperatur und -druck werden durch einen eingebauten Druckboiler gewährleistet. Doppelwandige Tür mit Gegengewicht. Große Türöffnung von 290 mm zum Spülen hoher Gläser. Doppelwandiger Korpus. Gepresster Tank mit runden Ecken. Konstruktion aus Edelstahl 304, einschließlich Tür, Rahmen, Spültank, Spül- und Klarspülarmen. Das Gerät ist mit einem Klarspülmittel-Dosierer und einem Elektrokabel mit Schukostecker ausgestattet.

Hauptmerkmale

- Eingebauter Klarspülmitteldosierer mit automatischem Start- und Dauerzyklus für perfekte Spülergebnisse bei weniger Service und Wartung.
- Tiefgezogener Spültank mit gerundeten Ecken mit Neigung zum Ablauf zum Vermeiden von Schmutzbildung und für schnelle Entleerung in wenigen Minuten. Tiefgezogener Spültanks ohne Schweißpunkte bieten garantierte Wasserdichte.
- Isolierte Ausführung, geräuscharm mit < 70 db(A)
- 120 Sekunden Zyklus.
- Eingebauter Druckboiler zur Erhöhen der Wasserzulaufmenge als Garantie für eine Mindest-Nachspültemperatur von 82°C für hygienisches Klarspülen. Kein zusätzlicher Boiler erforderlich.
- Max. Kapazität: 30 Körbe/h
- Mit Elektrokable, 1-phasig und Schukostecker für einfache und schnelle Installation.
- Spülsystem mit oberen und unteren Spülarmen, Hochleistungsspülpumpe und großem Boiler für professionelles Spülen.
- Einfacher Servicezugriff auf die Hauptkomponenten, ohne die Maschine bewegen zu müssen.
- Optionale Drucksteigerungspumpe zur externen Installation

Konstruktion

- An der Rückseite ganz durch eine Abdeckplatte geschlossen.
- Maschine mit Klarspülmittel-Dosierpumpe.
- Spül- und Nachspülarme und Düsen aus Edelstahl.
- Aus Edelstahl in Spitzenqualität, doppelwandige Konstruktion für lange Haltbarkeit und verringerte Geräuschentwicklung.
- Innenelemente (Arme und Siebe) leicht herausnehmbar.

Nachhaltigkeit

- Frontblende, Tragerahmen, Spültank, Spül- und Nachspülarme aus Chromnickelstahl 1.43013.
- Einfache Bedienblende.
- Doppelwandige Konstruktion und isolierte Tür gegen Auskühlen des Tankwassers, weniger Energieverbrauch und geringeren Geräuschpegel, Federentlastete Türmechanik

Genehmigung:

Serienmäßiges Zubehör

- 1 St. Quadratischer Gläserkorb 400 x 400 x 150mm PNC 864470

Optionales Zubehör

• externer Wasserenthärter, manuell, 12-Liter	PNC 860412	❑
• externer Wasserenthärter 20 l, manuell,	PNC 860430	❑
• Edelstahl-Tankfilter für NGW	PNC 864003	❑
• Wasserfilter für Teil-Demineralisierung	PNC 864017	❑
• Wasserhärte-Messkit	PNC 864050	❑
• Drucksteigerungspumpe	PNC 864051	❑
• Gelber Besteckbehälter	PNC 864242	❑
• Wasserfilter für Voll-Demineralisierung	PNC 864367	❑
• Druckminderer für Eintank-Geschirrspülmaschinen	PNC 864461	❑
• Satz mit 4 Besteckbehältern, Kunststoff gelb, für je ca. 15 Besteckteile	PNC 865574	❑
• Kleinteile-Gittereinsatz für Spülkörbe	PNC 867016	❑
• Eckiger Korb für Gläser (h 115mm)	PNC 867033	❑
• Eckiger Korb für 16 Teller (D=190 mm) oder 7 Teller (D=240 mm)	PNC 867052	❑
• Eckiger Korb für Gläser (h 100 mm)	PNC 867053	❑
• Eckiger Korb für Gläser (h 200 mm)	PNC 867054	❑
• Eckiger Korb mit Besteckbehälter und Tasseneinsatz auch für kleine Teller geeignet	PNC 867055	❑
• Eckiger Korb mit geneigtem Boden für 16 Gläser bis max. 280 mm, perfekt geeignet für Weizenbiergläser	PNC 867056	❑
• Runder Korb mit Rahmen	PNC 867057	❑
• Einsatz für Sektgläser	PNC 867058	❑
• Einsatz für 14 Untertassen für Körbe 400x400 mm	PNC 867060	❑
• Tasseneinsatz, geneigt	PNC 867061	❑
• Einsatz für 7 Teller (D=240 mm)	PNC 867062	❑

Das Unternehmen behält sich das Recht auf Änderungen der Spezifikation vor.

Geschirrspülen
Standard Gläserspülmaschinen
Doppelwandig - S

Front

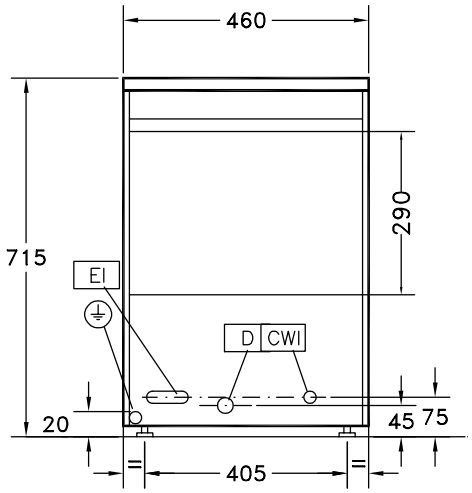

Seite

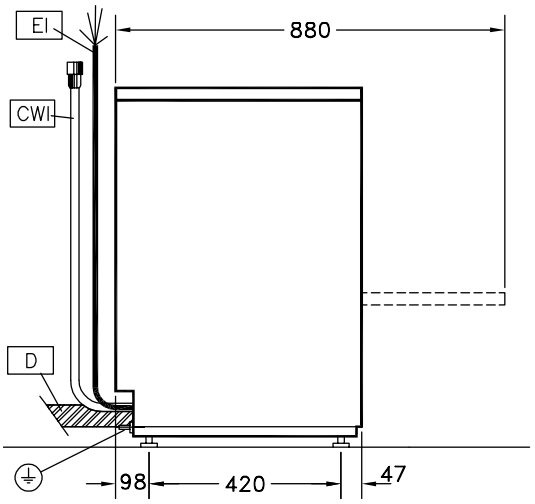

CWI1 = Kaltwasserzulauf
D = Ablauf
EI = Elektroanschluss
EO = Elektroanschlussdose
WI = Wasserzulauf
XR = Klarspülmittelanschluss

oben

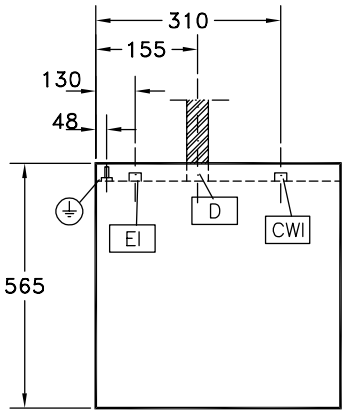

Elektrisch

Netzspannung:	230 V/1 ph/50 Hz
Installierte Standardleistung*	3.3 kW
Boiler-Heizelemente	3 kW
Tankheizungs-Heizelemente:	0,8 kW
Spülpumpengröße:	0.3 kW

Wasser

Druck bar min/max.:	1.8-3 bar
Zulaufwassertemperatur:	10 °C
Wasserablaufdimension:	22mm
Tankinhalt (l) Spülzyklus:	6
Wasserverbrauch je Zyklus (lt):	0 / 2.3
Boilerinhalt (lt):	5
Wasserzulaufdimension:	G 3/4"

Schlüsselinformation

Spültemperatur (MIN):	55-65°C
Kammerabmessungen - Breite:	400 mm
Kammerabmessungen - Tiefe:	400 mm
Kammerabmessungen - Höhe:	290 mm
Nachspültemperatur (MIN):	80-90 °C
Außenabmessungen, Länge:	460 mm
Außenabmessungen, Tiefe:	565 mm
Außenabmessungen, Höhe:	715 mm
Nettogewicht:	37 kg
Versandgewicht:	39 kg
Versandhöhe:	880 mm
Versandlänge:	650 mm
Versandtiefe:	530 mm
Versandvolumen:	0.3 m³
[NOT TRANSLATED]	30
[NOT TRANSLATED]	0
[NOT TRANSLATED]	120

Nachhaltigkeit

Geräuschpegel:	61 dBA

Das Unternehmen behält sich das Recht auf Änderungen der Spezifikation vor.

2026.11.19